脱跳式扭力扳手

CL/CLE2

可换头可调式扭力扳手

- 装配用
- 可调式
- 可换头
- 带扭矩刻度

RoHS 负荷方向

交换头可用于多种用途。

CL15NX8D [全长198.5mm]

彩色帽

彩色帽

彩色帽

大刻度

CL100NX15D [全长310㎜]

CL420NX22D [全长940㎜]

CL50NX15D和AH15D2X26

CLE550N2X27D [全长1148㎜]

通过内置手柄设定扭矩

适用范围

- 适用于紧固生产线上的各种螺栓。

特点

- SF/F型号为可换头式。
- 通过使用交换头，可将一把扳手，变为开口扳手、梅花扳手、棘轮扳手、内六角扳手以及其他扳手使用。
- 达到设定扭矩时，内置的肘节装置会发出清晰的“咔嗒”声音信号，表明紧固完成。
- 通过旋钮和刻度可以轻松调整扭矩设置。
- 使用内置扭矩调整手柄无需专用工具就可简单地进行CLE550N2～CLE1200N2的扭矩变更。
- CL2N～25N5附带大刻度的树脂手柄。
- CL50N～280N附带树脂手柄，CL420N附带滚花手柄。
- CLE550N2～1200N2拆分成扭力扳手本体和延长手柄两部分，可以紧凑地收起来。
- CL25N5X10D、CL50NX12D、CL50NX15D、CL100NX15D、CL140NX15D可以使用AH型可调式扳头（活动式交换头）。
- 适用于国际范围，包括欧盟地区。符合ISO6789 II型A类标准。

规格

精度±3%

国际单位制型号			CL2NX8D	CL5NX8D	CL10NX8D	CL15NX8D	CL25N5X10D
扭矩范围 [N·m]	最小～最大		0.4～2	1～5	2～10	3～15	5～25
	刻度		0.02	0.05	0.1		0.2
公制型号			20CL	50CL	100CL	150CL	225CL5
扭矩范围 [kgf·cm]	最小～最大		4～20	10～50	20～100	30～150	50～250
	刻度		0.2	0.5	1		2.5
美制型号			CL15IX8D	CL30IX8D	CL50IX8D	CL100IX8D	CL200IX10D
扭矩范围 [lbf·in]	最小～最大		3～15	6～30	10～50	20～100	50～200
	刻度		0.1	0.2	0.5		2.5
适用螺栓	普通钢制螺栓		M4	M5、M6	(M7)	M8	
	高压螺栓		(M3.5)	(M4.5)	M6	(M6) M7	(M7)
最大手力 [N]			14.5	36.4	61.5	92.3	133.7
尺寸 [mm]	有效长度	L	137.5		162.5		187
	全长	L'	173.5		198.5		216
	扳头	d3	8				10
	本体	m	19				
		n	9.2				
		d	15				
		D	37				
重量 [kg]			0.24 0.26 0.3				

精度 ±3%

国际单位制型号			CL50NX12D	CL50NX15D	CL100NX15D	CL140NX15D	CL200NX19D	CL280NX22D	CL420NX22D
扭矩范围 [N·m]	最小～最大		10～50		20～100	30～140	40～200	40～280	60～420
	刻度		0.5		1		2		
公制型号			450CL3	500CL3	900CL3	1400CL3	1800CL3	2800CL3	4200CL3
扭矩范围 [kgf·cm/kgf·m]	最小～最大		kgf·cm 100～500		200～1000	300～1400	400～2000	kgf·m4～28	6～42
	刻度		kgf·cm 5		10		20	kgf·m 0.2	0.5
美制型号			450CL3-A	500CL3-A	900CL3-A	1400CL3-A	1800CL3-A	2800CL3-A	4200CL3-A
扭矩范围 [lbf·in/lbf·ft]	最小～最大		lbf·in100～400	100～450	lbf·ft 15～75	30～100	30～150	30～200	60～300
	刻度		lbf·in5		lbf·ft1		2		
适用螺栓	普通钢制螺栓		M10		M12(M14)	M16	(M18)	M20	(M22)M24
	高压螺栓		M8		M10	M12	(M14)	M16	(M18)
最大手力[N]			238	227	339	397	449	424	442
尺寸 [mm]	有效长度	L	210	220	295	353	445	660	950
	全长	L'	230	235	310	370	455	655	940
	扳头	d3	12	15			19	22	
	本体	m	25.5		28		35		38.6
		n	11.2		12.2		15		16.1
		d	20		21.7		27.2		30
		D	38.5		40		51.5		45
重量[kg]			0.37		0.52	0.67	1.2	1.8	3.1

精度 ±3%

国际单位制型号			CLE550N2X27D	CLE750N2X27D	CLE850N2X32D	CLE1200N2X32D
扭矩范围 [N·m]	最小～最大		100～550	150～750	200～850	300～1200
	刻度		5			
公制型号			5500CLE2	7500CLE2	8500CLE2	12000CLE2
扭矩范围 [kgf·m]	最小～最大		10～55	15～75	20～85	30～120
	刻度		0.5			
美制型号			CLE400FX27D	CLE550FX27D	CLE600FX32D	CLE900FX32D
扭矩范围 [lbf·ft]	最小～最大		100～400	150～550	150～600	200～900
	刻度		5			
适用螺栓	普通钢制螺栓		M24	(M27)	M30	(M33)
	高压螺栓		M20	(M22)	M24	(M27)
最大手力 [N]			464.1	564.8	623.2	794.2
尺寸 [mm]	有效长度	L	1185	1328	1364	1511
	全长	L'	1148	1291	1297	1464
	扳头	d3	27		32	
	本体	m	42	44		52
		n	18			20
		d	33	34		40
		D	27.2	30		
		ℓ0	802	849	855	971
		ℓ1	60			80
		ℓ2	426	524		625
重量 [kg]			3.9	4.9	5.1	7.6

尺寸

尺寸放

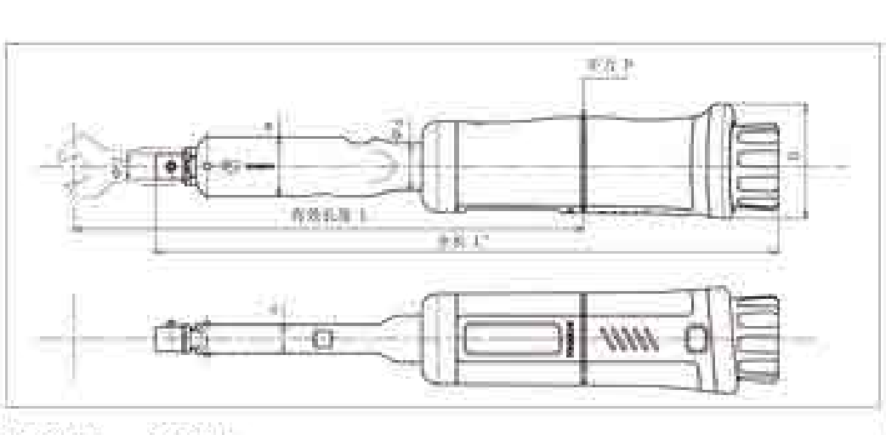
CL2N～25N5

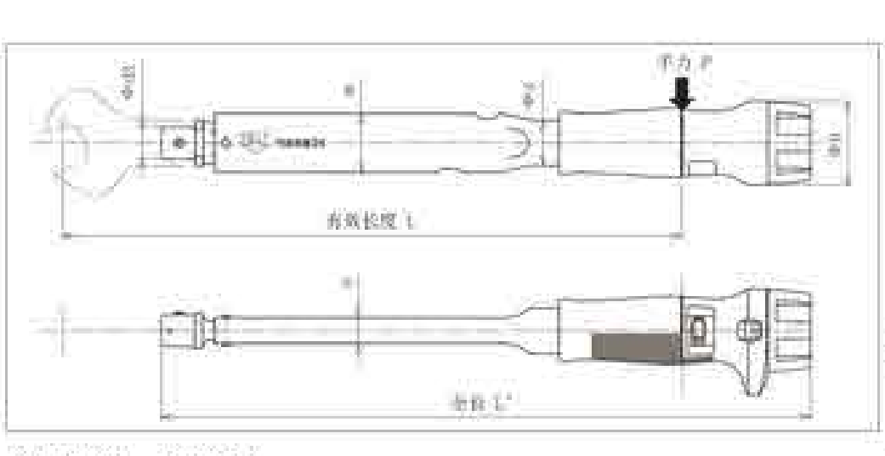
CL50N～280N

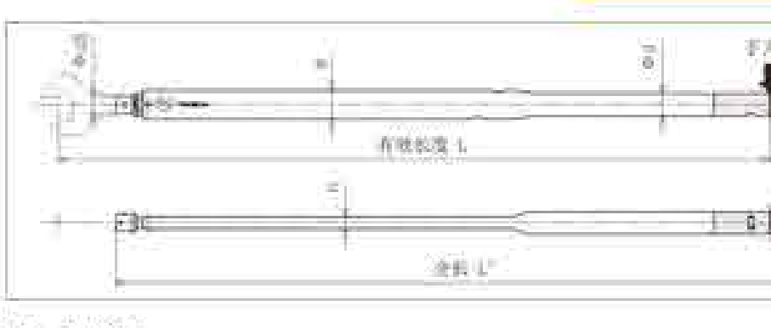
CL420N

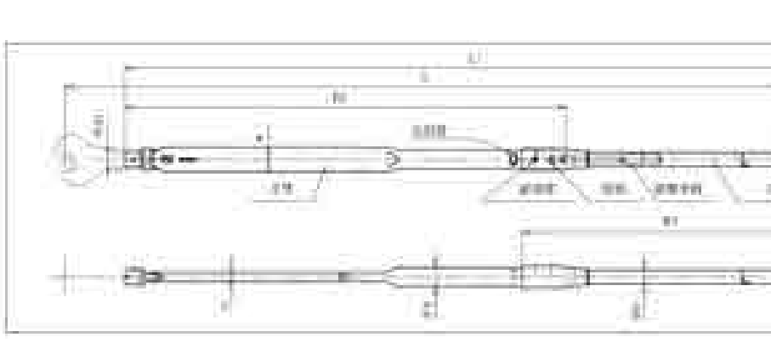
CLE550N2～1200N2

备注

（注）交换头根部的详细尺寸，请浏览此处。

◆订购方法
请注明**[东日] [型号]**。
[例]日 CL25N5X10D

◆订购时请注意
不可用于检查。
关于限位开关型、防错型，请参照QLLS/CLLS/PQLLS/PCLLS/TiQLLS。

替代产品

CL-MH

PCL

QSPCA

防错式

QLLS/CLLS/PQLLS/PCLLS/TiQLLS

选购设备

SCL

附件

彩色帽

交换头

保护盖

交换套筒

便携箱

测试仪/校验器、校准套件

TCC2/TCC2-G

DOTE3/DOTE3-G

DOT

TF

LC3/LC3-G

库存价格查询 › 常见提问 › 咨询 ›

下载

● 产品目录 japanese english chinese germa

需注册会员才能进行以下的下载。 登陆 会员注册

● 使用说明书 japanese english chinese germa

● 软件 japanese english chinese germa

● 2D CAD (DXF) japanese english chinese germa

● 3D CAD (IGES) japanese english chinese germa

- 【2016.09版】对员工的实际工作发挥很大作用的东日扭矩讲习会。 japanese english chinese germa

● 技术资料

- 1.扭矩 japanese english chinese germa
- 4.紧固的可靠性 japanese english chinese germa